

## SDOWN

| | |
|---|---|
| **Código artículo** | **86.OC02.5313.03** |
| **Tipo de producto** | **Outdoor** |
| **Categoría** | **Downlights de superficie** |
| **Familia** | **SDOWN** |
| **Pictograms** | 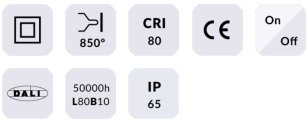 |



| **Dimensions** | |
|---|---|
| **Product dimensions (mm)** | **Ø170X182 mm** |

**Esquema**

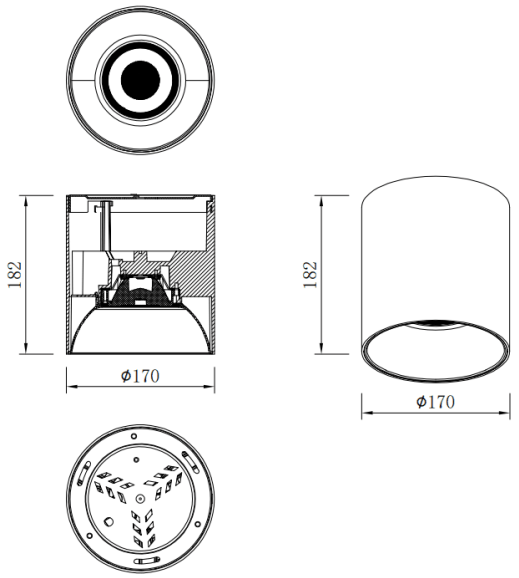



| **Producto** | |
|---|---|
| **Potencia real (W)** | **50** |
| **Flujo luminoso real (lm)** | **4000** |
| **Eficacia luminosa (lm/W)** | **80** |
| **Ángulo de apertura** | **20** |
| **Tiempo de vida** | **50000h L80B10** |
| **IP** | **IP65** |
| **Equipo** | **DALI** |
| **Temperatura de color (K)** | **3000** |
| **Consistencia de color (SDCM)** | **SDCM3** |
| **CRI** | **80** |